WEINVIEW触摸屏在电力工程的运用

监控系统包括主监控器、电池巡检仪、操作界面、支路馈线绝缘检测传感器等部份组成。功能完备、智能控制、无人值守，有自动化综合管理接口。7.7 英寸 彩色 DSTN 液晶屏、640×480 像素。数据记录、掉电保持。

功能：

1.两路交流检测和自动切换；

2.各整流模块电压、电流检测；

3.电池电压、电流检测和自动充放电控制；

4.合闸母线电压、电流检测；

5.控制母线电压、电流检测、接地电阻测量；

6.电池组端电压巡检，浮充电压温度自动补偿；

7.支路馈线绝缘检测；

8.控制母线自动调压控制；

一.开机画面：

按开始菜单或各功能块，画面展开如下：

放电控制和容理显示
2006年 8月 9日10:47:00
交流一路
交流二路
ON
OFF
整流模块
均充电流 0.0A
均充电压 0.0V
浮充电压
补偿电压
关闭
电池组
终止电压 0.0V
主窗口
故障记录
电池记录
充电曲线
系统设置
支路检测
输出支路接地电阻
单体电池电压

二、操作：

1.交流切换

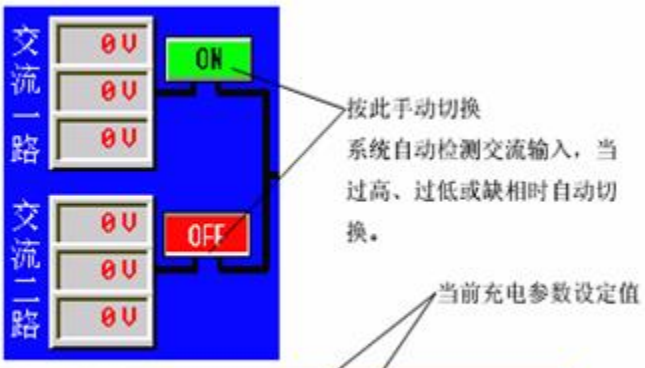

2.电池充电

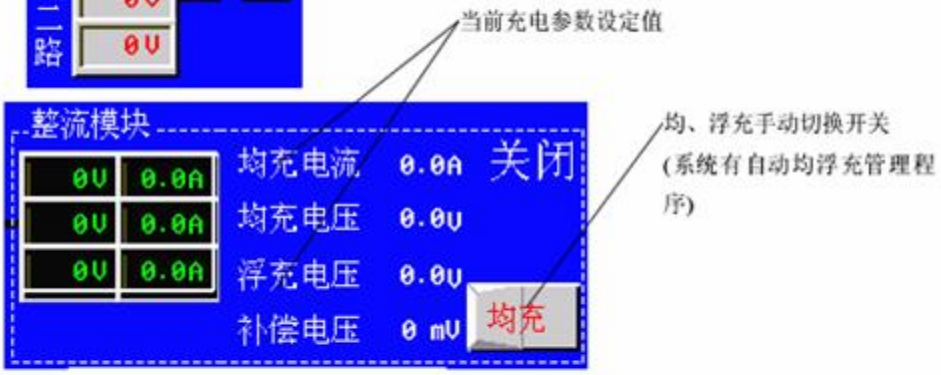

所有操作都有口令保护，需操作时在跳出的口令框中输入操作员口令。

3.电池组管理

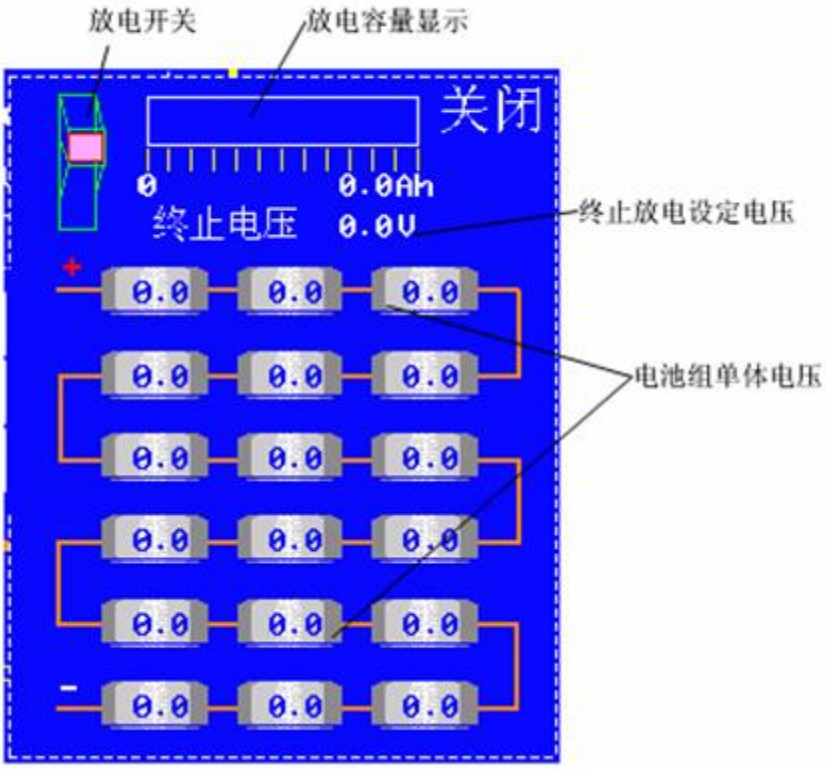

交流停电十分钟以上，或电池浮充电流大于设定充电电流的四分之一系统自动转均充，先按设定均充电流进行恒流充电，当电压达到设定均充电压时转恒压充电，当达到 0.01C 充电电流时，进行三小时恒压充电至充电结束。可设定初次充电最长为 72 小时的充电时间。 浮充电压自动根据设定的补偿量和当前电池室温度调整最佳电池的浮充电压。

二种电池放电方式：

1.利用当前负荷放电，在不停止交流供电的情况下，自动调整整流模块的输出电压至设定的放电终止电压，电池放电直至与模块电压平衡为止。

2.在专用的放电端子上外接放电负荷，至放电终止电压时自动切断放电负荷，以防止电池过放电。

二种放电方式可同时使用，系统自动累记放出的电池容量并显示。放电结束系统自动对电池进行均充。

当前故障在主屏下方用跑马灯方式醒目显示。记录保存二百条历史故障，掉电保持所以记录。每个单一故障都有相应的信号软压板，在故障暂时不能排除的情况下可断开报警信号输出。

十五分钟检测并记录一次单体电池电压，记录并保持十天的记录数据。

4.故障报警、报警历史记录

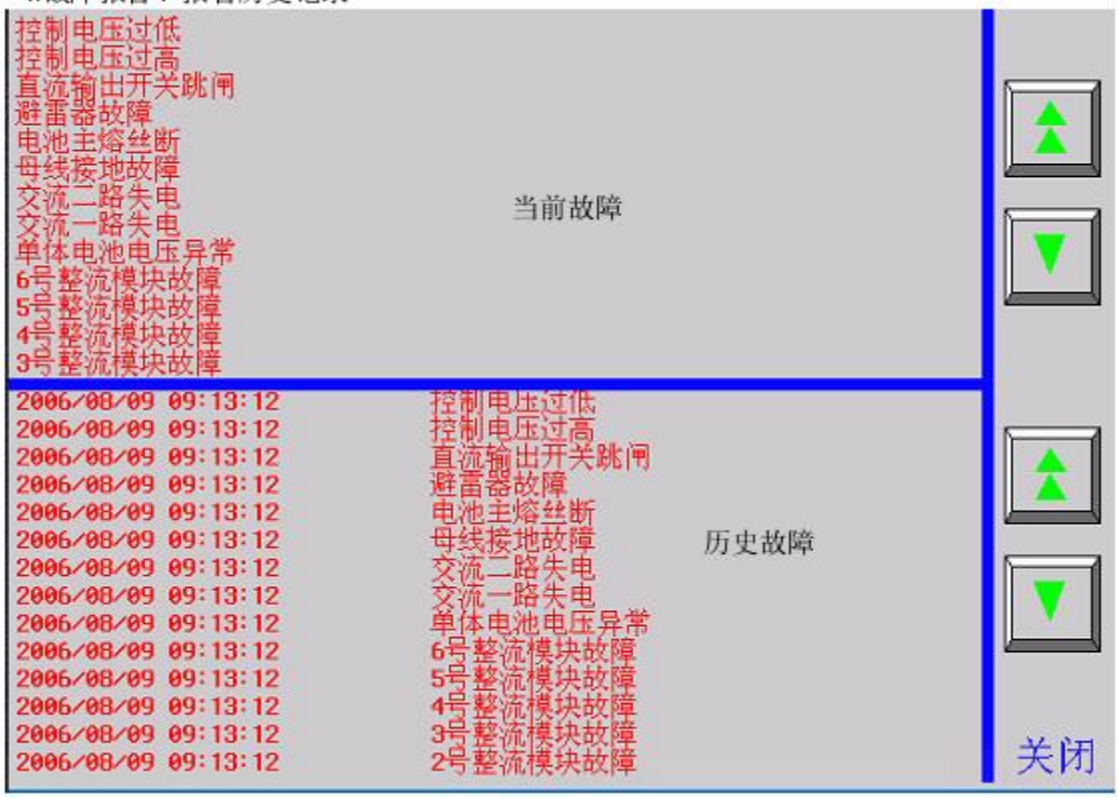

5. 电池组电压记录

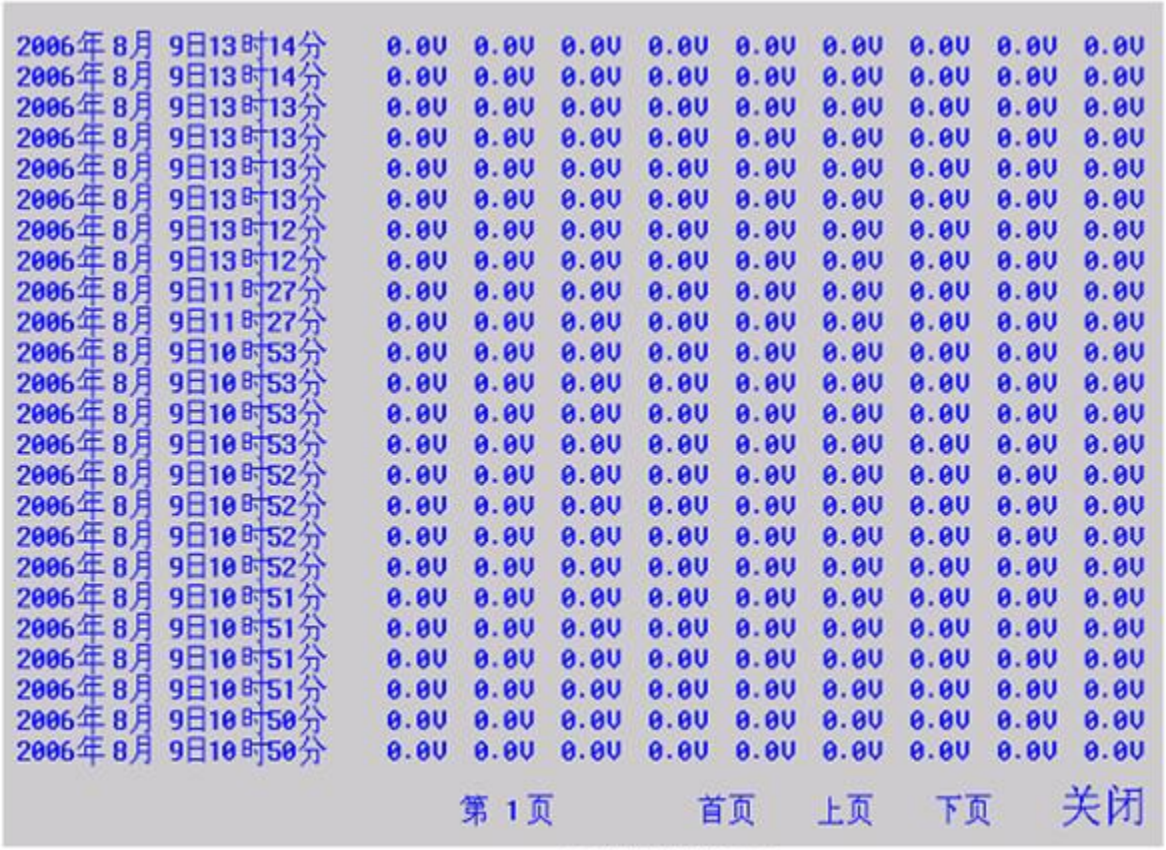

2006年8月 9日13时14分	0.0V	0.0V	0.0V	0.0V	0.0V	0.0V	0.0V	0.0V	0.0V
2006年8月 9日13时14分	0.0V	0.0V	0.0V	0.0V	0.0V	0.0V	0.0V	0.0V	0.0V
2006年8月 9日13时13分	0.0V	0.0V	0.0V	0.0V	0.0V	0.0V	0.0V	0.0V	0.0V
2006年8月 9日13时13分	0.0V	0.0V	0.0V	0.0V	0.0V	0.0V	0.0V	0.0V	0.0V
2006年8月 9日13时13分	0.0V	0.0V	0.0V	0.0V	0.0V	0.0V	0.0V	0.0V	0.0V
2006年8月 9日13时13分	0.0V	0.0V	0.0V	0.0V	0.0V	0.0V	0.0V	0.0V	0.0V
2006年8月 9日13时12分	0.0V	0.0V	0.0V	0.0V	0.0V	0.0V	0.0V	0.0V	0.0V
2006年8月 9日13时12分	0.0V	0.0V	0.0V	0.0V	0.0V	0.0V	0.0V	0.0V	0.0V
2006年8月 9日11时27分	0.0V	0.0V	0.0V	0.0V	0.0V	0.0V	0.0V	0.0V	0.0V
2006年8月 9日11时27分	0.0V	0.0V	0.0V	0.0V	0.0V	0.0V	0.0V	0.0V	0.0V
2006年8月 9日10时53分	0.0V	0.0V	0.0V	0.0V	0.0V	0.0V	0.0V	0.0V	0.0V
2006年8月 9日10时53分	0.0V	0.0V	0.0V	0.0V	0.0V	0.0V	0.0V	0.0V	0.0V
2006年8月 9日10时53分	0.0V	0.0V	0.0V	0.0V	0.0V	0.0V	0.0V	0.0V	0.0V
2006年8月 9日10时53分	0.0V	0.0V	0.0V	0.0V	0.0V	0.0V	0.0V	0.0V	0.0V
2006年8月 9日10时52分	0.0V	0.0V	0.0V	0.0V	0.0V	0.0V	0.0V	0.0V	0.0V
2006年8月 9日10时52分	0.0V	0.0V	0.0V	0.0V	0.0V	0.0V	0.0V	0.0V	0.0V
2006年8月 9日10时52分	0.0V	0.0V	0.0V	0.0V	0.0V	0.0V	0.0V	0.0V	0.0V
2006年8月 9日10时52分	0.0V	0.0V	0.0V	0.0V	0.0V	0.0V	0.0V	0.0V	0.0V
2006年8月 9日10时51分	0.0V	0.0V	0.0V	0.0V	0.0V	0.0V	0.0V	0.0V	0.0V
2006年8月 9日10时51分	0.0V	0.0V	0.0V	0.0V	0.0V	0.0V	0.0V	0.0V	0.0V
2006年8月 9日10时51分	0.0V	0.0V	0.0V	0.0V	0.0V	0.0V	0.0V	0.0V	0.0V
2006年8月 9日10时51分	0.0V	0.0V	0.0V	0.0V	0.0V	0.0V	0.0V	0.0V	0.0V
2006年8月 9日10时50分	0.0V	0.0V	0.0V	0.0V	0.0V	0.0V	0.0V	0.0V	0.0V
2006年8月 9日10时50分	0.0V	0.0V	0.0V	0.0V	0.0V	0.0V	0.0V	0.0V	0.0V

第 1 页　　首页　上页　下页　关闭

30 页电池检测记录

6.系统设置

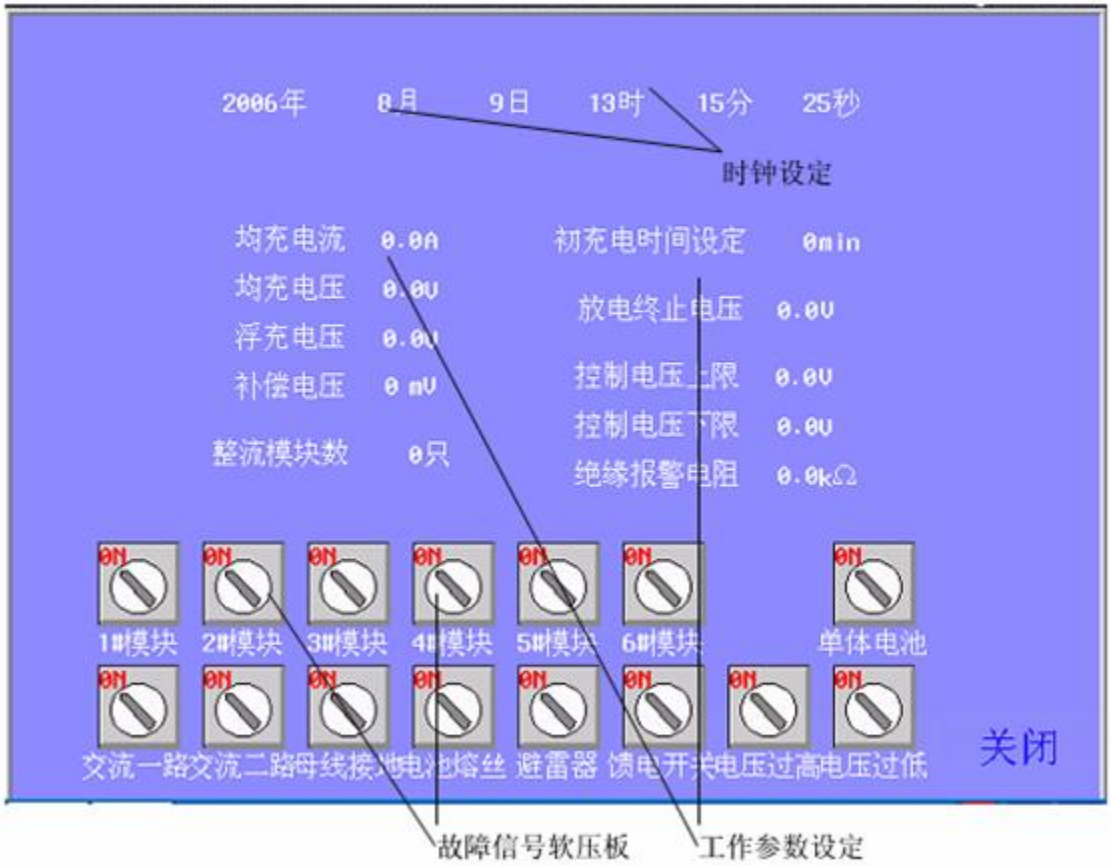
2006年 8月 9日 13时 15分 25秒
时钟设定
均充电流 0.0A
均充电压 0.0V
浮充电压 0.0V
补偿电压 0 mV
整流模块数 0只
初充电时间设定 0min
放电终止电压 0.0V
控制电压上限 0.0V
控制电压下限 0.0V
绝缘报警电阻 0.0kΩ
ON
1#模块 2#模块 3#模块 4#模块 5#模块 6#模块 单体电池
交流一路 交流二路 母线接地 电池熔丝 避雷器 馈电开关 电压过高 电压过低
关闭
故障信号软压板
工作参数设定

7.充放电电压电流曲线